UNIMAQ CAT Rental STORE

una empresa Ferreycorp

UNIMAQ S.A.
CALLE SANTA INES 270 Z.I. STA ROSA ATE

**R.U.C. 20100027021**

**FACTURA ELECTRONICA**

**F301 Nº 00000102**

UNIMAQ S.A.
Domicilio Fiscal: CALLE SANTA INES 270 Z.I. STA ROSA ATE - ATE - LIMA - LIMA
Teléfono: 511 2021300 Fax:

| | | | |
|---|---|---|---|
| DOC. IDENTIDAD | RUC 20483851171 | FECHA DE EMISIÓN | 31 DE MAYO 2018 |
| SEÑORES | SERVICIOS GENERALES VIVIANA EIRL | ORDEN COMPRA | 03530185 |
| | | FORMA DE PAGO | F |
| DIRECCIÓN | URB JARDIN 2 ETAPA NRO D-2 INT 13 SULLANA-SULLANA-PIURA | NRO INTERNO | T 021 UH 30215201 |
| CODIGO CLIENTE | 3000626 | F/VENCIMIENTO | 30/06/2018 |

| CNT. | COD/ITEM | DESCRIPCIÓN | VALOR VENTA DE LISTA UNITARIO | DESCUENTO UNITARIO | VALOR VENTA NETO UNITARIO | VALOR VENTA NETO TOTAL |
|---|---|---|---|---|---|---|
| 1 | | DETALLE:<br>NRO. SERIE UNIDAD : LYB00448<br>NRO. SERIE MOTOR : CRS81349<br>RETROEXCAVADORA CON BRAZO EXTENSIBLE MODELO:420F2<br>MARCA:CATERPILLAR<br>AÑO DE FABRICACIÓN:2015 HOROMETRO:2336<br>GARANTÍA DE 06 MESES PARA EL TREN DE POTENCIA Y E<br>L SISTEMA HIDRAULICO | 76,000.00 | 0.00 | 76,000.00 | 76,000.00 |

TC 3.277

OCHENTINUEVE MIL SEISCIENTOS OCHENTA Y 00/100 DOLARES AMERICANOS

- SE HAN PROMULGADO NORMAS QUE PROHIBEN Y SANCIONAN LA MINERIA ILEGAL. LOS BIENES Y/O SERVICIOS DETALLADOS EN ESTE COMPROBANTE
NO PODRAN SER DESTINADOS NI DIRECTA NI INDIRECTAMENTE A UNA ACTIVIDAD CONSIDERADA DE MINERIA ILEGAL
- EL PAGO DE ESTA FACTURA NO ESTA SUJETA A RETENCION DEL IGV, DE ACUERDO AL INC. B), ART. 5, DE LA R.S Nº 037-

| | | |
|---|---|---|
| VALOR VENTA | USD | 76,000.00 |
| DESCUENTO | USD | 0.00 |
| OP. GRATUITAS | USD | 0.00 |
| OP. EXONERADA | USD | 0.00 |
| OP. INAFECTA | USD | 0.00 |
| OP. GRAVADA | USD | 76,000.00 |
| I.G.V. | USD | 13,680.00 |
| IMPORTE TOTAL | USD | 89,680.00 |
| PERCEPCION | USD | 0.00 |
| MONTO TOTAL | USD | 89,680.00 |

REGISTRO DE COMPRAS
Nº 13 06 - 0063.
TC:

293 432.96

Autorizado mediante resolución N° 0180050000990/SUNAT
Representación impresa de la Factura Electrónica
Para consultar el documento ingrese a: www.unimaq.com.pe

420F2

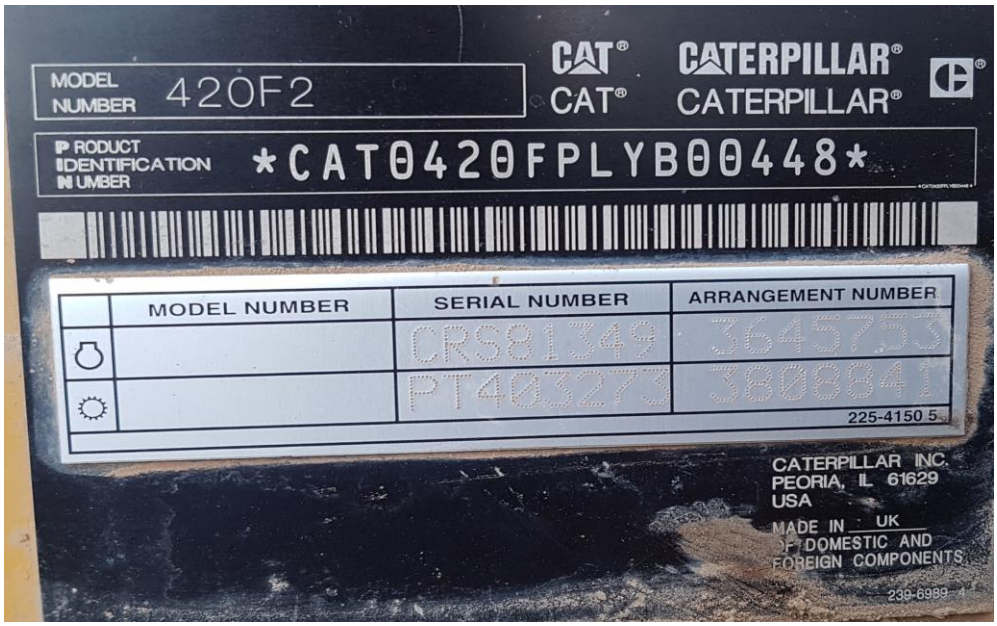
MODEL NUMBER
420F2
CAT®
CATERPILLAR®
CAT®
CATERPILLAR®
PRODUCT IDENTIFICATION NUMBER
*CAT0420FPLYB00448*
MODEL NUMBER
SERIAL NUMBER
ARRANGEMENT NUMBER
CRS81349
PT403273
380841
225-4150 5
CATERPILLAR INC.
PEORIA, IL 61629
USA
MADE IN UK
OF DOMESTIC AND
FOREIGN COMPONENTS
239-6989

# Cat®
# 420F2/420F2 IT

## Retroexcavadora Cargadora

Las Retroexcavadoras Cargadoras Cat® 420F2 y 420F2 IT proporcionan rendimiento, una mayor eficiencia del combustible, un sistema hidráulico superior, versatilidad y una estación del operador totalmente renovada. Las características de los modelos 420F2 y 420F2 IT son las siguientes:

- **Estación del operador ergonómica**: un amplio espacio para las piernas dentro de la cabina hace que sea sencillo girar el asiento. El asiento con suspensión neumática ofrece comodidad al operador durante el desplazamiento por carretera. Los nuevos módulos de control de la retroexcavadora permiten ajustes ilimitados.
- **Sistema hidráulico con detección de carga**: la bomba de pistones con detección de carga de la retroexcavadora cargadora Cat proporciona fuerzas hidráulicas de levantamiento y excavación completas en todas las velocidades del motor. La bomba de flujo variable ajusta la potencia hidráulica a las exigencias del trabajo.
- **Rendimiento de la máquina**: la Retroexcavadora Cargadora 420F2 proporciona fuerza de desprendimiento y dinamismo de nivel superior en aplicaciones de bancos duros.
- **Versatilidad de la máquina**: la amplia gama de herramientas Cat Work Tools adaptadas al rendimiento convierten a la retroexcavadora cargadora Cat la máquina más versátil en el lugar de trabajo. Todas las retroexcavadoras cargadoras tienen brazos estándar listos para instalación de tenaza. El cargador con portaherramientas integrado (cargador con portaherramientas integral) proporciona versatilidad y permite conectar rápidamente una variedad de herramientas Cat Work Tools.
- **Acoplador de traba doble**: el acoplador de traba doble Cat está disponible con operación mecánica o hidráulica desde la fábrica. El acoplador permite hacer cambios de herramienta de manera rápida y fácil.

## Especificaciones

### Motor

| | | |
|---|---|---|
| Modelo de motor | Cat 3054C mecánico con turbocompresor | |
| Potencia bruta | | |
| SAE J1995 | 75 kW | 101 hp |
| ISO 14396 | 74 kW | 100 hp |
| Potencia neta nominal a 2.200 rpm | | |
| SAE J1349 | 70 kW | 94 hp |
| ISO 9240 | 71 kW | 95 hp |
| EEC 80/1269 | 71 kW | 95 hp |
| Potencia máxima neta a 2.200 rpm | | |
| SAE J1349 | 70 kW | 94 hp |
| ISO 9249 | 71 kW | 95 hp |
| EEC 80/1269 | 71 kW | 95 hp |
| Calibre | 105 mm | 4,13" |
| Carrera | 127 mm | 5" |
| Cilindrada | 4,4 L | 268 pulg$^3$ |
| Reserva de par neta a 1.400 rpm | 31 % | |
| Par máximo neto SAE J1349 | 397 N·m | 293 lbf-pie |

- El motor cumple con los estándares de emisiones Tier 2 de la EPA de EE.UU. y Stage II de la UE.

### Pesos*

| | | |
|---|---|---|
| Peso en orden de trabajo | | |
| Mínimo | 7.726 kg | 17.033 lb |
| Máximo (capacidad ROPS) | 11.000 kg | 24.251 lb |
| Cabina, ROPS/FOPS | 163 kg | 359 lb |
| Transmisión automática | 238 kg | 525 lb |
| Control de amortiguación | 14 kg | 31 lb |
| Aire acondicionado | 42 kg | 93 lb |
| Tracción en las cuatro ruedas | 165 kg | 364 lb |
| Cucharón de uso múltiple (1,0 m$^3$/1,31 yd$^3$) (sin horquillas ni dientes) | 745 kg | 1.642 lb |
| Cargador, herramienta integrada con acoplador rápido | 317 kg | 699 lb |
| Brazo extensible | 305 kg | 672 lb |
| Contrapesos (opción 1) | 115 kg | 255 lb |
| Contrapesos (opción 2) | 240 kg | 530 lb |
| Contrapesos (opción 3) | 460 kg | 1.015 lb |

*Las especificaciones corresponden a la máquina equipada con cargador de inclinación sencilla, estructura OROPS, tracción en dos ruedas, brazo estándar, cucharón cargador de uso general de 0,96 m$^3$ (1,25 yd$^3$), cucharón retroexcavador de servicio estándar de 610 mm (24"), contrapeso de 240 kg (530 lb) y tanque de combustible lleno.

# Retroexcavadora Cargadora 420F2/420F2 IT

## Transmisión

**Transmisión servomecánica estándar**

| | | |
|---|---|---|
| Avance: 1ª | 5,4 km/h | 3,4 mph |
| 2ª | 9,0 km/h | 5,6 mph |
| 3ª | 21 km/h | 13 mph |
| 4ª | 40 km/h | 25 mph |
| Retroceso: 1ª | 5,4 km/h | 3,4 mph |
| 2ª | 9,0 km/h | 5,6 mph |
| 3ª | 21 km/h | 13 mph |
| 4ª | 40 km/h | 25 mph |

| | Transmisión automática: optativa | | Transmisión automática con convertidor de par con sistema de traba: optativa | |
|---|---|---|---|---|
| Avance: 1ª | 5,8 km/h | 3,6 mph | 5,8 km/h | 3,6 mph |
| 2ª | 9,3 km/h | 5,7 mph | 9,3 km/h | 5,7 mph |
| 3ª | 12 km/h | 7 mph | 12 km/h | 7 mph |
| 4ª | 19 km/h | 12 mph | 19 km/h | 12 mph |
| 5ª | 26 km/h | 16 mph | 23 km/h | 14 mph |
| 5ª LUC | — | — | 25 km/h | 15 mph |
| 6ª | 40 km/h | 25 mph | 40 km/h | 25 mph |
| 6ª LUC | — | — | 40 km/h | 25 mph |
| Retroceso: 1ª | 5,8 km/h | 3,6 mph | 5,8 km/h | 3,6 mph |
| 2ª | 12 km/h | 7,6 mph | 12 km/h | 7,6 mph |
| 3ª | 28 km/h | 17 mph | 28 km/h | 17 mph |

## Clasificaciones de los ejes

| | | |
|---|---|---|
| Eje delantero con tracción en 2 ruedas | | |
| Estático | 22.964 kg | 50.582 lb |
| Dinámico | 9.186 kg | 20.233 lb |
| Eje delantero con tracción en 4 ruedas | | |
| Estático | 22.964 kg | 50.582 lb |
| Dinámico | 9.186 kg | 20.233 lb |
| Eje trasero | | |
| Estático | 22.964 kg | 50.582 lb |
| Dinámico | 9.186 kg | 20.233 lb |

## Sistema hidráulico

| | | |
|---|---|---|
| Tipo | Centro cerrado | |
| Tipo de bomba | Flujo variable, pistón axial | |
| Capacidad de la bomba a 2.200 rpm | 163 L/min | 43 gal EE.UU./min |
| Presión del sistema: retroexcavadora | 25.000 kPa | 3.600 lb/pulg² |
| Presión del sistema: cargador | 25.000 kPa | 3.600 lb/pulg² |

## Dirección

| | | |
|---|---|---|
| Tipo | Rueda delantera | |
| Servodirección | Hidrostática | |
| Calibre | 65 mm | 2,6" |
| Carrera | 120 mm | 4,7" |
| Diámetro de la varilla | 36 mm | 1,4" |
| Oscilación del eje | 11° | |
| Radio de giro: tracción en 2 ruedas/tracción en 4 ruedas (rueda interior sin freno) | | |
| Ruedas exteriores delanteras | 8,18 m | 26' 10" |
| Cucharón cargador exterior más ancho | 10,97 m | 36' 0" |

## Capacidades de llenado de servicio

| | | |
|---|---|---|
| Sistema de enfriamiento con aire acondicionado | 22,5 L | 5,9 gal EE.UU. |
| Tanque de combustible | 160 L | 42 gal EE.UU. |
| Aceite del motor con filtro | 8,8 L | 2,3 gal EE.UU. |
| Transmisión: servomecánica | | |
| Tracción en 2 ruedas | 15,0 L | 4,0 gal EE.UU. |
| Tracción en 4 ruedas | 15,0 L | 4,0 gal EE.UU. |
| Transmisión: automática | | |
| Tracción en 4 ruedas | 19,0 L | 5,0 gal EE.UU. |
| Eje trasero | 16,5 L | 4,4 gal EE.UU. |
| Engranajes planetarios | 1,7 L | 0,4 gal EE.UU. |
| Eje delantero (tracción en 4 ruedas) | 11,0 L | 2,9 gal EE.UU. |
| Engranajes planetarios | 0,7 L | 0,2 gal EE.UU. |
| Sistema hidráulico | 95,0 L | 25,1 gal EE.UU. |
| Tanque hidráulico | 40,0 L | 10,6 gal EE.UU. |

## Neumáticos

Las opciones se incluyen como combinación de neumáticos delanteros y traseros:

- 11L-16 (12 capas) F-3/19.5L-24 (12 capas) R4 ATU
- 12.5/80-18 (12 capas) 1-3/19.5L-24 (12 capas) ATU
- 12.5/80-18 NHS (12 capas) 1-3/21L-24 (16 capas) R4 ATU
- 340/80R 18/19.5L-24 (12 capas) R4 ATU
- 340/80R 18/500/70R 24 RT

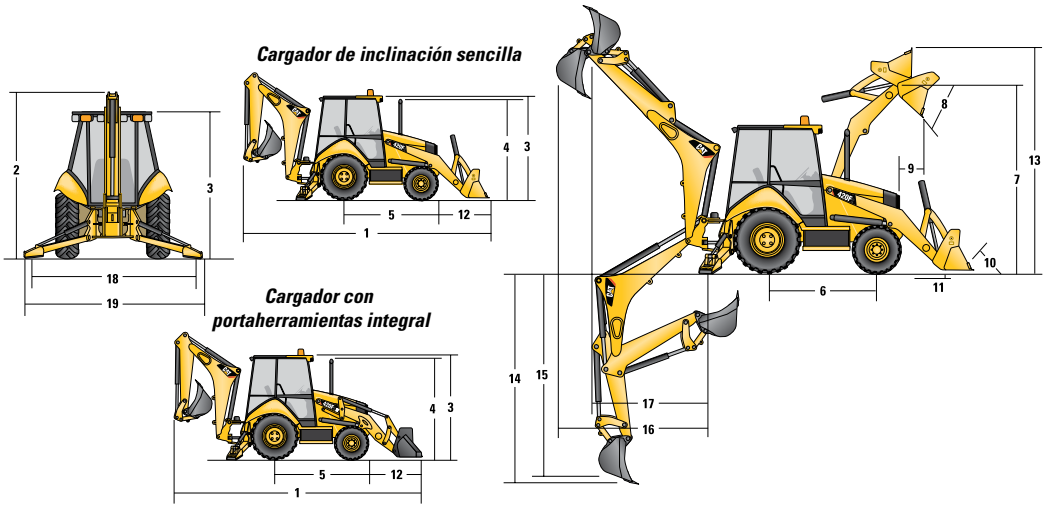

## Dimensiones

| | | Cargador de inclinación sencilla | | | | Cargador con portaherramientas integral y acoplador rápido | | | |
|---|---|---|---|---|---|---|---|---|---|
| | | Cucharón de uso general de 0,96 m³ (1,25 yd³) | | Cucharón de uso múltiple de 1,00 m³ (1,31 yd³) | | Cucharón de uso general de 0,96 m³ (1,25 yd³) | | Cucharón de uso múltiple de 1,00 m³ (1,31 yd³) | |
| 1 | Longitud total (cargador en el suelo): brazo estándar | 7.141 mm | 23' 5" | 7.059 mm | 23' 2" | 7.289 mm | 23' 11" | 7.197 mm | 23' 7" |
| | Longitud total (cargador en el suelo): brazo extensible | 7.147 mm | 23' 5" | 7.064 mm | 23' 2" | 7.295 mm | 23' 11" | 7.203 mm | 23' 8" |
| | Longitud total para el transporte: brazo estándar | 7.169 mm | 23' 6" | 7.133 mm | 23' 5" | 7.282 mm | 23' 11" | 7.211 mm | 23' 8" |
| | Longitud total para el transporte: brazo extensible | 7.175 mm | 23' 6" | 7.139 mm | 23' 5" | 7.288 mm | 23' 11" | 7.217 mm | 23' 8" |
| 2 | Altura total para el transporte: brazo estándar | 3.577 mm | 11' 9" | 3.577 mm | 11' 9" | 3.577 mm | 11' 9" | 3.577 mm | 11' 9" |
| | Altura total para el transporte: brazo extensible | 3.631 mm | 11' 11" | 3.631 mm | 11' 11" | 3.631 mm | 11' 11" | 3.631 mm | 11' 11" |
| | Ancho total | 2.322 mm | 7' 7" | 2.322 mm | 7' 7" | 2.322 mm | 7' 7" | 2.322 mm | 7' 7" |
| 3 | Altura hasta la parte superior de la cabina o techo | 2.819 mm | 9' 3" | 2.819 mm | 9' 3" | 2.819 mm | 9' 3" | 2.819 mm | 9' 3" |
| 4 | Altura hasta la parte superior del tubo de escape vertical | 2.744 mm | 9' 0" | 2.744 mm | 9' 0" | 2.744 mm | 9' 0" | 2.744 mm | 9' 0" |
| | Altura hasta el pasador de articulación del cargador (transporte) | 381 mm | 1' 3" | 432 mm | 1' 5" | 396 mm | 1' 4" | 386 mm | 1' 3" |
| | Espacio libre sobre el suelo (mínimo) | 294 mm | 1' 0" | 294 mm | 1' 0" | 294 mm | 1' 0" | 294 mm | 1' 0" |
| 5 | Línea de centro del eje trasero hasta la parrilla delantera | 2.705 mm | 8' 10" | 2.705 mm | 8' 10" | 2.705 mm | 8' 10" | 2.705 mm | 8' 10" |
| | Distancia entre ruedas delanteras | 1.895 mm | 6' 3" | 1.895 mm | 6' 3" | 1.895 mm | 6' 3" | 1.895 mm | 6' 3" |
| | Distancia entre ruedas traseras | 1.714 mm | 5' 7" | 1.714 mm | 5' 7" | 1.714 mm | 5' 7" | 1.714 mm | 5' 7" |
| 6 | Distancia entre ejes, tracción en 2/4 ruedas | 2.200 mm | 7' 3" | 2.200 mm | 7' 3" | 2.200 mm | 7' 3" | 2.200 mm | 7' 3" |

## Dimensiones y rendimiento del cucharón cargador

| | | Cargador de inclinación sencilla | | | | Cargador con portaherramientas integral y acoplador rápido | | | |
|---|---|---|---|---|---|---|---|---|---|
| | | Cucharón de uso general de 0,96 m³ (1,25 yd³) | | Cucharón de uso múltiple de 1,00 m³ (1,31 yd³) | | Cucharón de uso general de 0,96 m³ (1,25 yd³) | | Cucharón de uso múltiple de 1,00 m³ (1,31 yd³) | |
| | Capacidad (nominal SAE) | 0,96 m³ | 1,25 yd³ | 1,0 m³ | 1,31 yd³ | 0,96 m³ | 1,25 yd³ | 1,0 m³ | 1,31 yd³ |
| | Ancho total del cucharón | 2.262 mm | 89" | 2.279 mm | 90" | 2.262 mm | 89" | 2.279 mm | 90" |
| | Capacidad de levantamiento a altura máxima | 3.283 kg | 7.237 lb | 3.097 kg | 6.828 lb | 3.716 kg | 8.193 lb | 3.448 kg | 7.601 lb |
| | Fuerza de desprendimiento de levantamiento | 49.809 N | 11.197 lb-pie | 49.019 N | 11.020 lb-pie | 51.085 N | 11.484 lb-pie | 49.678 N | 11.168 lb-pie |
| | Fuerza de desprendimiento de inclinación | 50.190 N | 11.283 lb-pie | 57.555 N | 12.938 lb-pie | 46.314 N | 10.411 lb-pie | 50.380 N | 11.325 lb-pie |
| | Carga límite de equilibrio en el punto de desprendimiento | 6.578 kg | 14.503 lb | 6.659 kg | 14.681 lb | 5.951 kg | 13.120 lb | 6.029 kg | 13.292 lb |
| 7 | Altura máxima de pasador de articulación | 3.474 mm | 11' 5" | 3.474 mm | 11' 5" | 3.490 mm | 11' 5" | 3.490 mm | 11' 5" |
| 8 | Ángulo de descarga a altura máxima | 44° | | 44° | | 44° | | 44° | |
| | Altura de descarga a ángulo máximo | 2.746 mm | 9' 0" | 2.798 mm | 9' 2" | 2.679 mm | 8' 9" | 2.745 mm | 9' 0" |
| 9 | Alcance de descarga a ángulo máximo | 808 mm | 2' 8" | 716 mm | 2' 4" | 869 mm | 2' 10" | 814 mm | 2' 8" |
| 10 | Inclinación hacia atrás máxima del cucharón a nivel del suelo | 37° | | 38° | | 40° | | 39° | |
| 11 | Profundidad de excavación | 83 mm | 3" | 110 mm | 4" | 105 mm | 4" | 95 mm | 4" |
| | Ángulo máximo de nivelación | 112° | | 116° | | 110° | | 112° | |
| | Ancho de la cuchilla de la hoja topadora | N/D | | 2.262 mm | 7' 5" | N/D | | 2.262 mm | 7' 5" |
| 12 | Distancia de la parrilla a la cuchilla del cucharón, en posición de acarreo | 1.487 mm | 4' 11" | 1.451 mm | 4' 9" | 1.600 mm | 5' 3" | 1.529 mm | 5' 0" |
| 13 | Altura de operación máxima | 4.355 mm | 14' 3" | 4.404 mm | 14' 5" | 4.407 mm | 14' 6" | 4.480 mm | 14' 8" |
| | Abertura máxima de la mandíbula | N/D | | 790 mm | 2' 7" | N/D | | 790 mm | 2' 7" |
| | Fuerza de sujeción de la mandíbula del cucharón | N/D | | 55.700 N | 12.521 lb-pie | N/D | | 55.700 N | 12.521 lb-pie |
| | Peso (no incluye dientes ni horquillas) | 451 kg | 994 lb | 745 kg | 1.642 lb | 447 kg | 985 lb | 724 kg | 1.596 lb |

## Dimensiones y rendimiento de la retroexcavadora

| | | Brazo estándar | | Brazo extensible retraído | | Brazo extensible extendido | |
|---|---|---|---|---|---|---|---|
| 14 | Profundidad de excavación, SAE (máx.) | 4.360 mm | 14' 4" | 4.390 mm | 14' 5" | 5.442 mm | 17' 11" |
| 15 | Profundidad de excavación, fondo plano de 610 mm (2') | 4.311 mm | 14' 2" | 4.351 mm | 14' 4" | 5.405 mm | 17' 9" |
| | Alcance desde la línea de centro del eje trasero a la línea a nivel del suelo | 6.702 mm | 22' 1" | 6.737 mm | 22' 2" | 7.742 mm | 25' 6" |
| 16 | Alcance desde el pivote de rotación a la línea a nivel del suelo | 5.612 mm | 18' 5" | 5.647 mm | 18' 7" | 6.652 mm | 21' 10" |
| | Altura de operación máxima | 5.522 mm | 18' 1" | 5.546 mm | 18' 3" | 6.282 mm | 20' 8" |
| | Altura de carga | 3.642 mm | 11' 11" | 3.599 mm | 11' 10" | 4.169 mm | 13' 8" |
| 17 | Alcance de carga | 1.842 mm | 6' 1" | 1.929 mm | 6' 4" | 2.844 mm | 9' 4" |
| | Arco de rotación | 180° | | 180° | | 180° | |
| | Rotación del cucharón | 205° | | 205° | | 205° | |
| 18 | Distancia entre estabilizadores, posición de operación (centro) | 3.310 mm | 10' 10" | 3.310 mm | 10' 10" | 3.310 mm | 10' 10" |
| | Distancia entre estabilizadores, posición de operación (borde exterior) | 3.770 mm | 12' 4" | 3.770 mm | 12' 4" | 3.770 mm | 12' 4" |
| | Distancia entre estabilizadores, posición de transporte | 2.322 mm | 7' 7" | 2.322 mm | 7' 7" | 2.322 mm | 7' 7" |
| | Fuerza de excavación del cucharón | 64.191 N | 14.431 lb-pie | 63.290 N | 14.228 lb-pie | 63.290 N | 14.228 lb-pie |
| | Fuerza de excavación del brazo | 43.510 N | 9.781 lb-pie | 43.402 N | 9.757 lb-pie | 31.682 N | 7.122 lb-pie |

# Retroexcavadora Cargadora 420F2/420F2 IT

## Capacidad de levantamiento de la retroexcavadora

**Brazo estándar del modelo Cat 420F2/420F2 IT**

| Levantamiento de la pluma | kg | lb |
|---|---|---|
| 1 | 1.621 | 3.573 |
| 2 | 1.766 | 3.894 |
| 3 | 1.785 | 3.936 |
| 4 | 1.740 | 3.835 |
| 5 | 1.678 | 3.700 |
| 6 | 1.614 | 3.558 |
| 7 | 1.551 | 3.420 |
| 8 | 1.492 | 3.289 |
| 9 | 1.437 | 3.168 |
| 10 | 1.387 | 3.058 |
| 11 | 1.342 | 2.959 |
| 12 | 1.304 | 2.875 |
| 13 | 1.278 | 2.817 |
| 14 | 1.284 | 2.831 |
| 15 | 1.426 | 3.145 |
| **Levantamiento del brazo** | **kg** | **lb** |
| 16 | 1.831 | 4.037 |
| 17 | 2.557 | 5.638 |
| 18 | 2.608 | 5.749 |
| 19 | 2.704 | 5.961 |
| 20 | 3.140 | 6.921 |

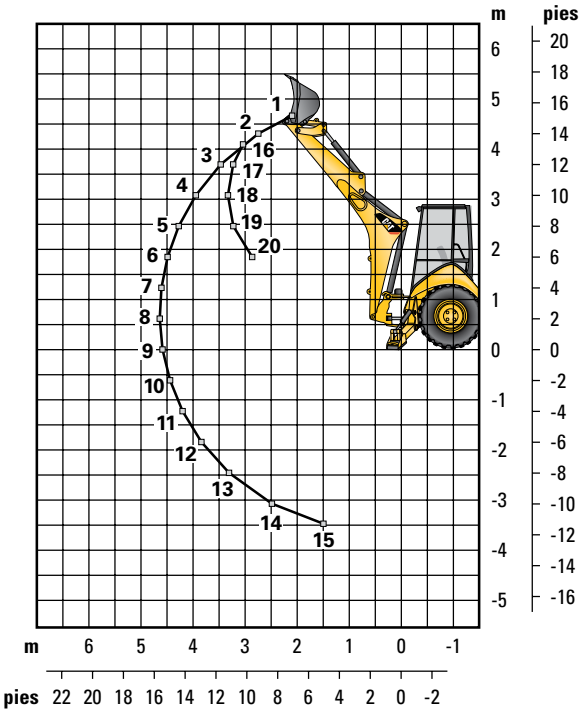


**Brazo extensible del modelo Cat 420F2/420F2 IT: retraído**

| Levantamiento de la pluma | kg | lb |
|---|---|---|
| 1 | 1.439 | 3.173 |
| 2 | 1.573 | 3.468 |
| 3 | 1.582 | 3.487 |
| 4 | 1.533 | 3.380 |
| 5 | 1.470 | 3.241 |
| 6 | 1.405 | 3.097 |
| 7 | 1.341 | 2.957 |
| 8 | 1.281 | 2.823 |
| 9 | 1.224 | 2.699 |
| 10 | 1.172 | 2.584 |
| 11 | 1.124 | 2.479 |
| 12 | 1.083 | 2.387 |
| 13 | 1.050 | 2.314 |
| 14 | 1.040 | 2.293 |
| 15 | 1.149 | 2.534 |
| **Levantamiento del brazo** | **kg** | **lb** |
| 16 | 1.677 | 3.697 |
| 17 | 2.387 | 5.262 |
| 18 | 2.404 | 5.301 |
| 19 | 2.492 | 5.493 |
| 20 | 2.886 | 6.362 |
| 21 | 5.629 | 12.409 |
| 22 | 6.024 | 13.281 |

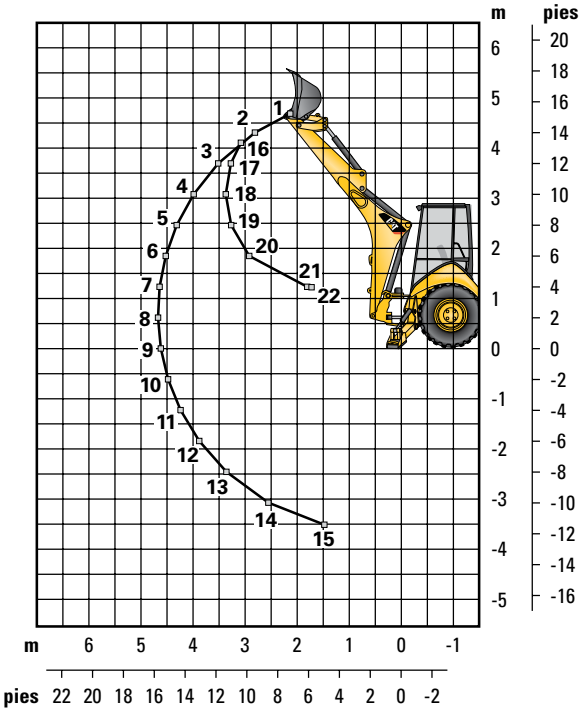


Las capacidades de levantamiento son valores de capacidad más allá del extremo de la máquina. Máquina equipada con tracción en las 4 ruedas, estructura OROPS, cucharón de uso general de 0,96 m³ (1,25 yd³) y sin contrapeso.
El brazo extensible incluye un contrapeso de 460 kg (1.015 lb).

## Capacidad de levantamiento de la retroexcavadora

**Brazo extensible del modelo Cat 420F2/420F2 IT: extendido**

| Levantamiento de la pluma | kg | lb |
|---|---|---|
| 1 | 838 | 1.849 |
| 2 | 1.010 | 2.226 |
| 3 | 1.073 | 2.366 |
| 4 | 1.085 | 2.392 |
| 5 | 1.070 | 2.358 |
| 6 | 1.041 | 2.296 |
| 7 | 1.003 | 2.212 |
| 8 | 976 | 2.153 |
| 9 | 950 | 2.095 |
| 10 | 887 | 1.955 |
| 11 | 875 | 1.928 |
| 12 | 873 | 1.924 |
| 13 | 895 | 1.973 |
| 14 | 1.023 | 2.255 |
| 15 | 1.502 | 3.311 |
| **Levantamiento del brazo** | **kg** | **lb** |
| 16 | 868 | 1.914 |
| 17 | 1.116 | 2.461 |
| 18 | 1.457 | 3.212 |
| 19 | 1.644 | 3.624 |
| 20 | 1.671 | 3.684 |
| 21 | 1.777 | 3.918 |
| 22 | 2.015 | 4.442 |
| 23 | 2.614 | 5.762 |
| 24 | 5.992 | 13.209 |

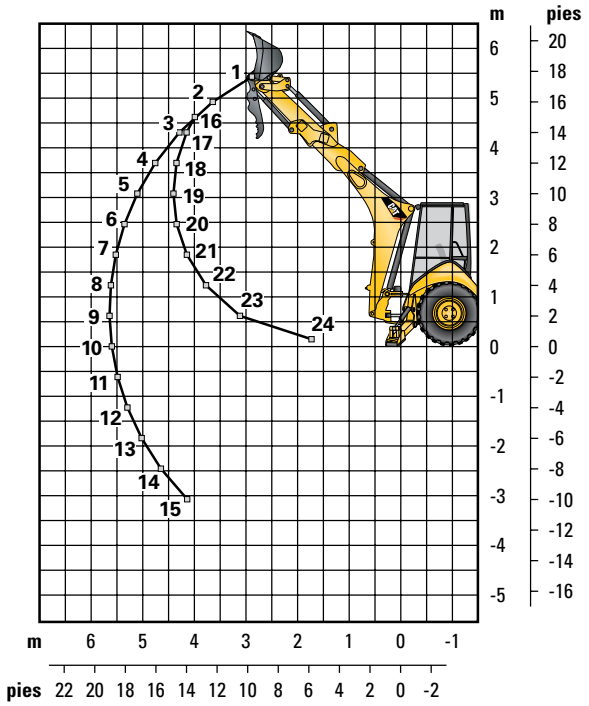


Las capacidades de levantamiento son valores de capacidad más allá del extremo de la máquina. Máquina equipada con tracción en las 4 ruedas, estructura OROPS, cucharón de uso general de 0,96 m³ (1,25 yd³) y sin contrapeso.
El brazo extensible incluye un contrapeso de 460 kg (1.015 lb).

# Retroexcavadora Cargadora 420F2/420F2 IT

## **Contrapesos** (recomendaciones mínimas para el contrapeso)

**Brazo estándar**

| | | Inclinación sencilla | | Cargador con portaherramientas integral con acoplador rápido | |
|---|---|---|---|---|---|
| **Cucharón cargador** | **Tren de fuerza** | **kg** | **lb** | **kg** | **lb** |
| Uso general | Tracción en 4 ruedas | 240 | 530 | sin contrapeso | |
| Uso múltiple | Tracción en 4 ruedas | sin contrapeso | | sin contrapeso | |
| Horquillas | Tracción en 4 ruedas | N/D | N/D | sin contrapeso | |
| Brazo de manipulación de materiales | Tracción en 4 ruedas | N/D | N/D | sin contrapeso | |

**Brazo extensible**

| | | Inclinación sencilla | | Cargador con portaherramientas integral con acoplador rápido | |
|---|---|---|---|---|---|
| **Cucharón cargador** | **Tren de fuerza** | **kg** | **lb** | **kg** | **lb** |
| Uso general | Tracción en 4 ruedas | 460 | 1.015 | 240 | 530 |
| Uso múltiple | Tracción en 4 ruedas | 240 | 530 | sin contrapeso | |
| Horquillas | Tracción en 4 ruedas | N/D | N/D | 240 | 530 |
| Brazo de manipulación de materiales | Tracción en 4 ruedas | N/D | N/D | 240 | 530 |

## **Cucharones retroexcavadores** (con adaptadores soldados y dientes con pasador)

**Servicio estándar**

| Ancho | | Capacidad nominal | | Peso | | No. de dientes |
|---|---|---|---|---|---|---|
| **mm** | **"** | **L** | **pie³** | **kg** | **lb** | |
| 305 | 12 | 80 | 2,8 | 111 | 245 | 3 |
| 457 | 18 | 120 | 4,2 | 122 | 268 | 4 |
| 610 | 24 | 180 | 6,4 | 141 | 311 | 5 |
| 762 | 30 | 230 | 8,1 | 157 | 345 | 5 |
| 914 | 36 | 290 | 10,2 | 176 | 388 | 6 |

**Servicio pesado**

| Ancho | | Capacidad nominal | | Peso | | No. de dientes |
|---|---|---|---|---|---|---|
| **mm** | **"** | **L** | **pie³** | **kg** | **lb** | |
| 305 | 12 | 80 | 2,8 | 121 | 266 | 3 |
| 406 | 16 | 110 | 3,9 | 128 | 282 | 3 |
| 457 | 18 | 120 | 4,2 | 135 | 299 | 4 |
| 610 | 24 | 180 | 6,4 | 151 | 333 | 5 |
| 762 | 30 | 230 | 8,1 | 177 | 391 | 5 |
| 914 | 36 | 290 | 10,2 | 201 | 443 | 6 |

**Excavación de suelos**

| Ancho | | Capacidad nominal | | Peso | | No. de dientes |
|---|---|---|---|---|---|---|
| **mm** | **"** | **L** | **pie³** | **kg** | **lb** | |
| 457 | 18 | 180 | 6,4 | 155 | 341 | 4 |
| 610 | 24 | 240 | 8,5 | 182 | 402 | 5 |
| 762 | 30 | 320 | 11,3 | 206 | 454 | 5 |
| 914 | 36 | 380 | 13,4 | 233 | 513 | 6 |

**Servicio pesado para roca**

| Ancho | | Capacidad nominal | | Peso | | No. de dientes |
|---|---|---|---|---|---|---|
| **mm** | **"** | **L** | **pie³** | **kg** | **lb** | |
| 305 | 12 | 70 | 2,5 | 127 | 279 | 3 |
| 457 | 18 | 130 | 4,6 | 146 | 322 | 4 |
| 610 | 24 | 200 | 7,1 | 174 | 384 | 5 |
| 762 | 30 | 270 | 9,5 | 197 | 434 | 5 |
| 914 | 36 | 330 | 11,7 | 224 | 493 | 6 |

**Coral**

| Ancho | | Capacidad nominal | | Peso | | No. de dientes |
|---|---|---|---|---|---|---|
| **mm** | **"** | **L** | **pie³** | **kg** | **lb** | |
| 305 | 12 | 60 | 2,1 | 134 | 295 | 4 |
| 457 | 18 | 100 | 3,5 | 155 | 341 | 6 |
| 610 | 24 | 140 | 4,9 | 182 | 402 | 8 |
| 762 | 30 | 190 | 6,7 | 210 | 463 | 10 |

**Servicio pesado: traba de pasador**

| Ancho | | Capacidad nominal | | Peso | | No. de dientes |
|---|---|---|---|---|---|---|
| **mm** | **"** | **L** | **pie³** | **kg** | **lb** | |
| 305 | 12 | 96 | 3,4 | 113 | 249 | 3 |
| 406 | 16 | 123 | 4,3 | 131 | 288 | 3 |
| 457 | 18 | 139 | 4,9 | 139 | 307 | 4 |
| 610 | 24 | 207 | 7,3 | 168 | 370 | 5 |
| 762 | 30 | 275 | 9,7 | 194 | 428 | 5 |
| 914 | 36 | 345 | 12,2 | 224 | 494 | 6 |

**Alta capacidad: traba de pasador**

| Ancho | | Capacidad nominal | | Peso | | No. de dientes |
|---|---|---|---|---|---|---|
| **mm** | **"** | **L** | **pie³** | **kg** | **lb** | |
| 305 | 12 | 96 | 4,6 | 113 | 287 | 3 |
| 406 | 16 | 123 | 5,6 | 131 | 327 | 3 |
| 457 | 18 | 139 | 6,5 | 139 | 346 | 4 |
| 610 | 24 | 207 | 9,6 | 168 | 414 | 5 |
| 762 | 30 | 275 | 12,9 | 194 | 475 | 5 |
| 914 | 36 | 345 | 16,2 | 224 | 543 | 6 |